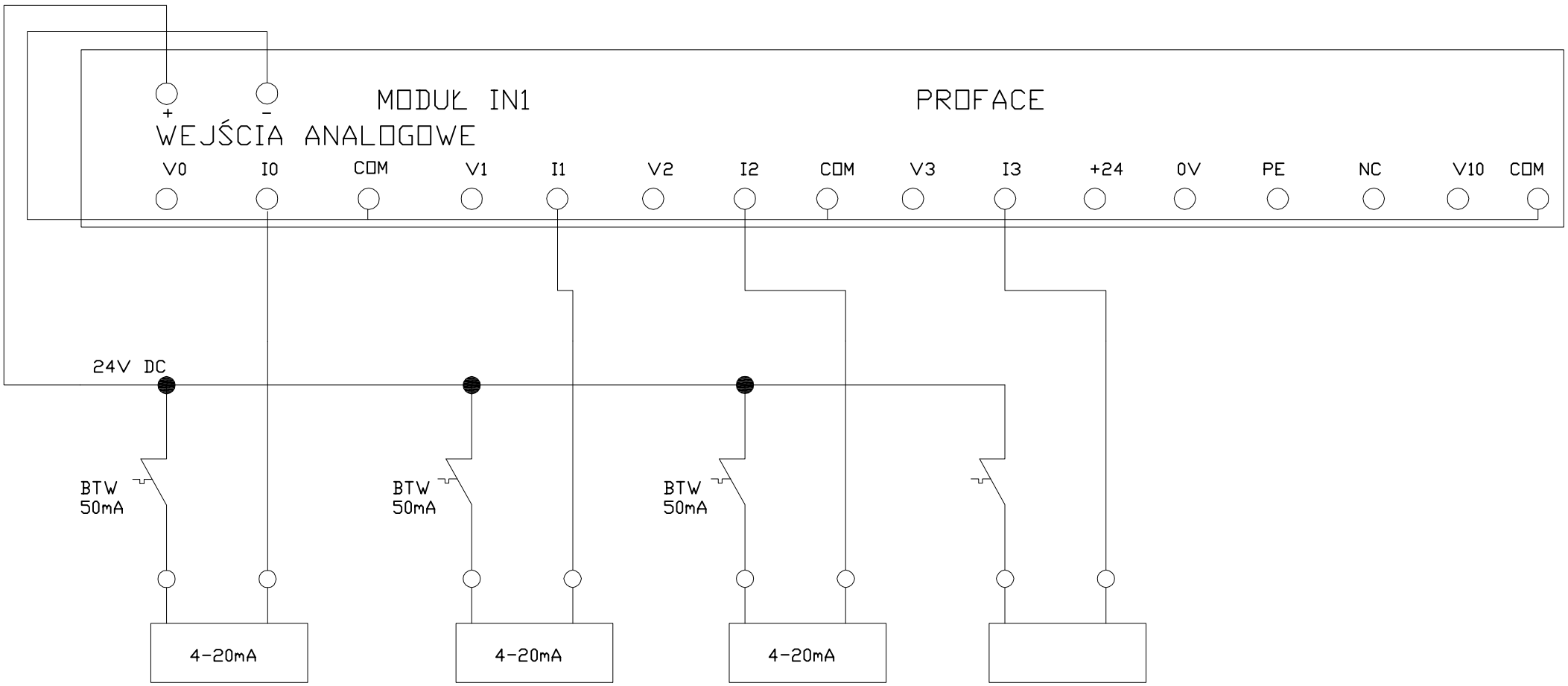

CIŚNIENIE WODY SUROWEJ	CIŚNIENIE WODY SUROWEJ PRZED FILTRACJĄ	CIŚNIENIE WODY ZA FILTRAMI		

STACJA UZDATNIANIA WODY - KOSOWO		WYJŚCIA ANALOGOWE		
Projektował: Zbigniew Jaworski	Nr uprawnień: 475/88/PW	Podpis:	SIERPIEŃ 2015	EA22