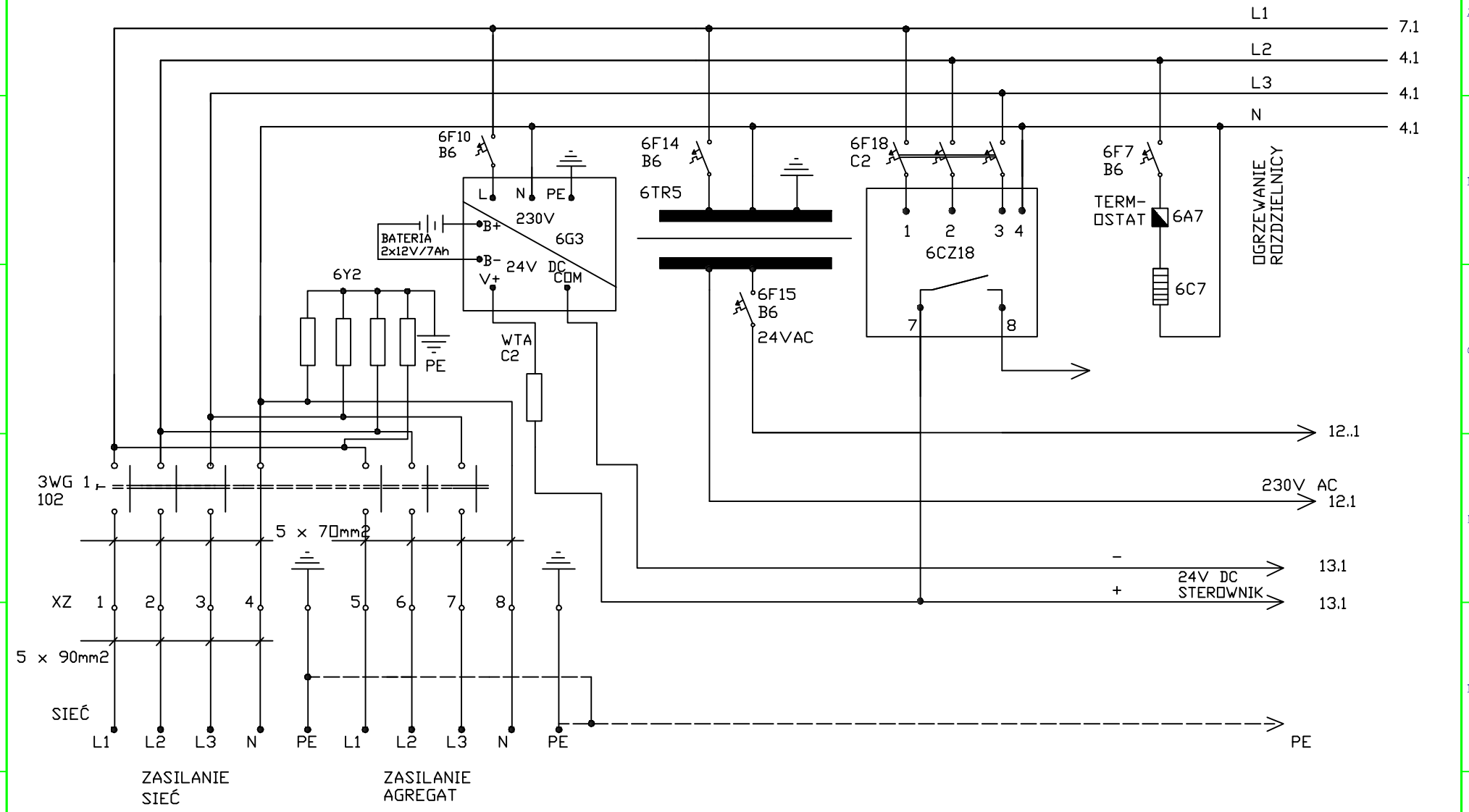

Projektował:	Zbigniew Jaworski	NENTECH ul. Powstańców Wlkp. 24 62-300 Września	Obiekt: Ujęcie wody - KOSOWO	Tytuł rysunku: Zasilanie	Szafa: Szablon	
Sprawdził:					Obwód: 1	Arkusz 1 z 6
Data:						