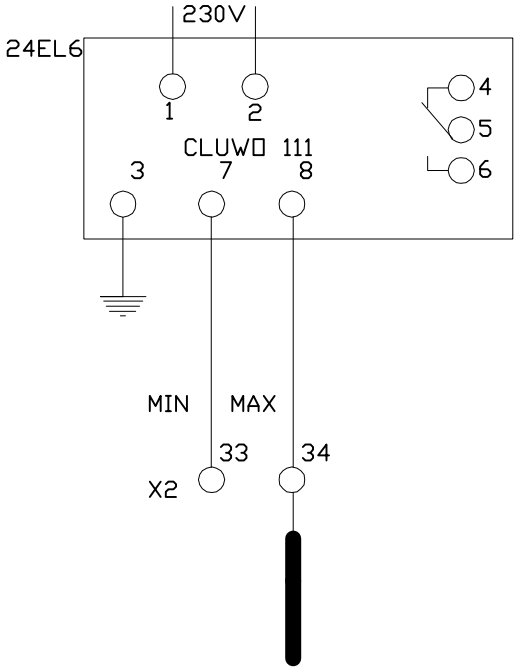


| | | | |
|---|---|---|---|
| STACJA UZDATNIANIA WODY - KOSOWO | PODŁĄCZENIE CLUWO | | |
| Projektował: Zbigniew Jaworski | Nr uprawnień: 475/88/PW | Sierpień 2015 | EA24 |
| Podpis: | | | |